ЖКУИ.672233.089 ГЧ

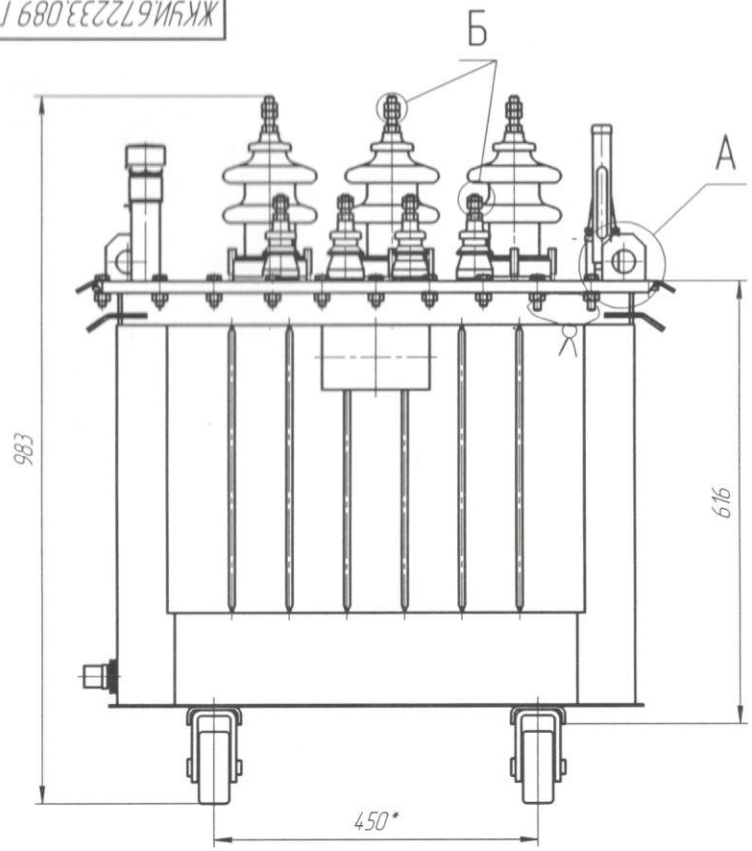

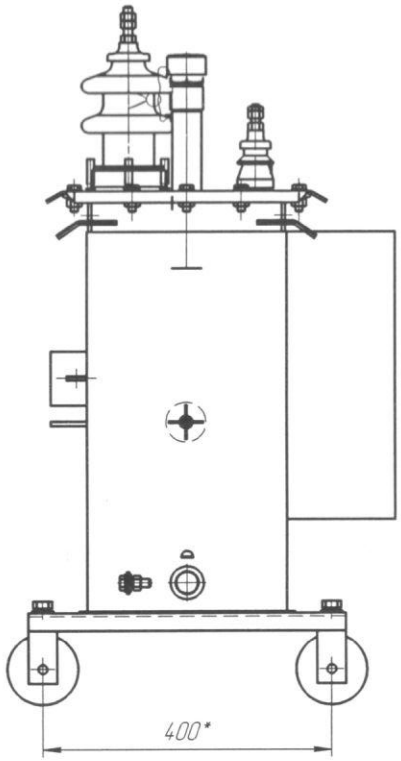

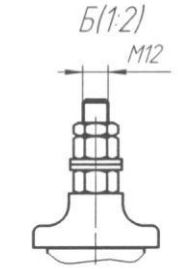

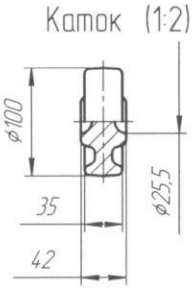

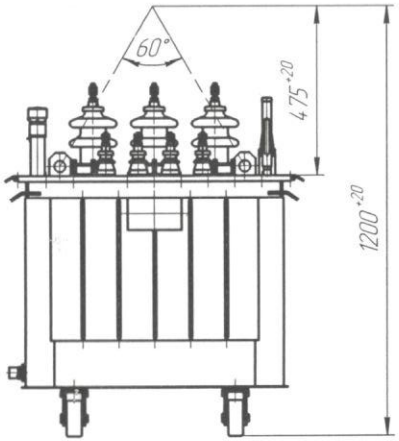

Наименование	
Часть активная	130
Активная часть с крышкой с вводами	165
Бак с арматурой	45
Масло трансформатора	75
Полная масса трансформатора (с катками)	280

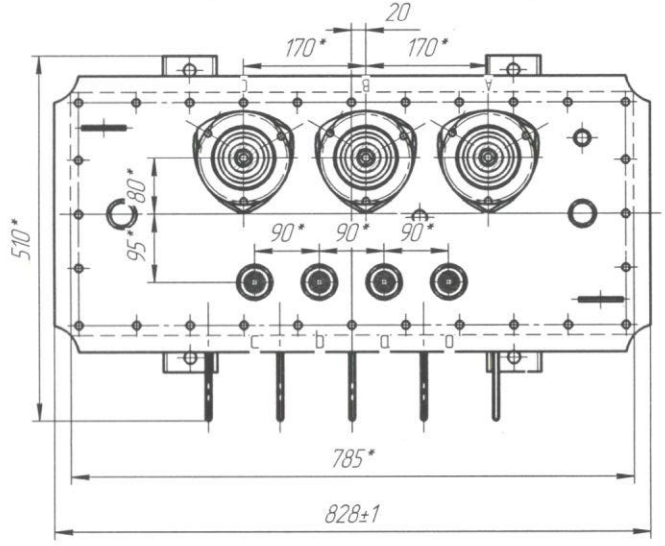

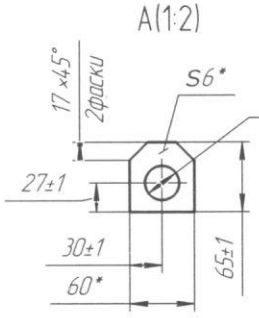

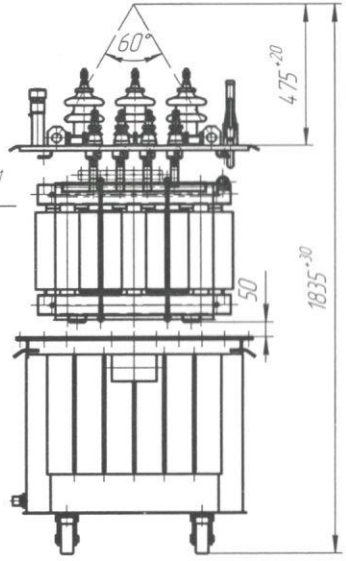

21.04.17г

1. Размеры для справок
2. ВНИМАНИЕ! Активная часть связана с крышкой. Подъем активной части производить за подъемные пластины, расположенные на крышке.
3. Трансформатор поставляется заводом с запломбированными пробками для взятия пробы и слива масла и крышкой трансформатора.
9. Знак строповки и центр масс выполнить по ГОСТ 14192.

Изм.	Лист	№ докум.	Подп.	Дата	ЖКУИ.672233.089 ГЧ			
Разраб.		Аймурзин Д.М.			Трансформатор ТМГ-25 Габаритный чертеж	Лит.	Масса	Масштаб
Пров.		Шаймерденов Д.И.					См.табл	1:1
Т.контр.						Лист	Листов 1	
Н.контр.						ТОО "УТЗ"		
Утв.								

Копировал

Формат А2

Перв. примен. ЖКУИ.672233.089(ИПТ)

Справ. № ТМГ-25

Подп. и дата

Инв. № дубл.

Взам. инв. №

Подп. и дата

Инв. № подл.